[redacted]

■特　長

本機は強力穴あけ、タッピングおよび中ぐり作業に適した大型機で、各部の操作は集中操作ができ、取り扱い易く、かつ安全度の高い機械であります。

1. 主軸の回転速度および送り量の変換は、電気的制御の独特のプリセレクト装置により迅速容易に行なえます。
2. 主軸は太く、三軸受支持により高い精度と剛性をもたせ、恒温室で組立、回転試験を行ない、主軸頭に組み込み後、さらに長時間調整運転検査を行ない、高い精度が永く保たれるよう細心の注意が払われております。
3. 主軸には芯出しを容易にするためのフリーラン装置を備えております。
4. 主軸頭の左右移動には、自動早送り装置を備えていますから、きわめて能率的です。
5. アームは、主軸頭のスベリ面を焼入研削し、コラムスリーブとのハメアイ内面部はホーニング加工を施しています。従って主軸頭の左右移動、アームの昇降運動は円滑軽快で、耐磨性に富んでおります。

■仕　様

形式				RHH-25	RHH-30
称呼		単位	符号	2,500	3,000
コラムスリーブ表面と主軸中心との最大距離		mm	A	2,750	3,270
〃 最小距離		〃		550	
コラム側面と主軸中心との最大距離		〃	B	2,615	3,130
〃 最小距離		〃		415	410
主軸端とベース上面との最大距離		〃	C	2,050	2,370
〃 最小距離		〃		880	1,040
主軸のストローク		〃	D	650	
ベースの作業面積（巾×長さ）		〃	F×E	1,300×2,995	1,500×3,540
コラムスリーブの直径		〃	G	650	
主軸	主軸下部軸受の直径／クイル	〃		90／140	
	主軸穴のテーパ	M.T.		M. T. No. 6	
	主軸回転速度の変換数並びに範囲	r.p.m.		(50Hz)36段12～1,130　(60Hz)36段14～1,360	
	主軸送り量の変換数並びに範囲	mm/rev		18段0.03～1.80	
電動機	主電動機	kw		11	
	アーム昇降用電動機	〃		5.5	
	クランプ用電動機	〃		0.75	
	主軸頭左右早送り用電動機	〃		0.55	
ベース床面積(吊り揚げフックを除く)(巾×長さ)		mm	F×L	1,300×4,155	1,500×4,705
機械の高さ		〃	H	4,360	4,740
			h	4,710	5,080
ベースの高さ		〃	S	350	400
コラム中心とベース左端迄の距離		〃	ℓ_1	700	
コラム中心とベース右端迄の距離		〃	ℓ_2	3,455	4,005
コラム中心とアーム先端迄の距離		〃	ℓ_3	3,565	4,085
正味重量		kg		18,000	23,000

■付属品

通常付属品

照明装置	1式
主電動機および標準電装品	1式
モールステーパスリーブ No. 6×5	各1
No. 6×4	各1
No. 6×3	各1
ドリル抜き	3
コッタ	1
工具（スパナ類）	1式
用具箱	1

特別付属品

切削液装置（0.18kw電動機付）
角テーブル
ユニバーサル角テーブル
タッピングヘッド
その他

■寸 法 図

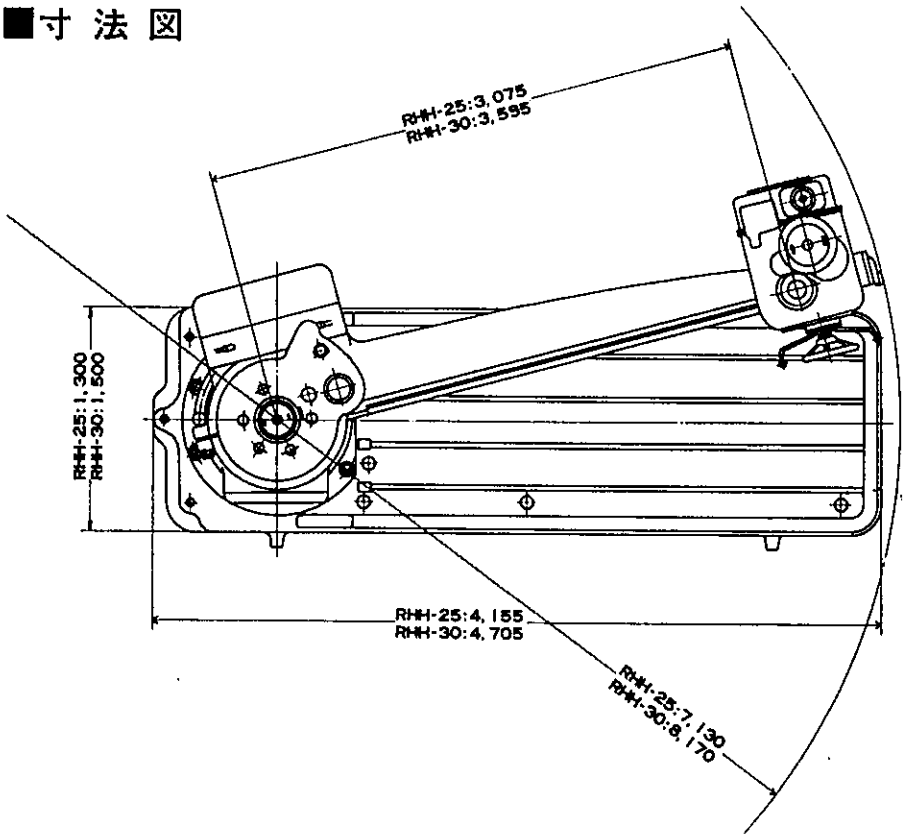
RHH-25:3,075
RHH-30:3,595
RHH-25:1,300
RHH-30:1,500
RHH-25:4,155
RHH-30:4,705
RHH-25:7,130
RHH-30:8,170

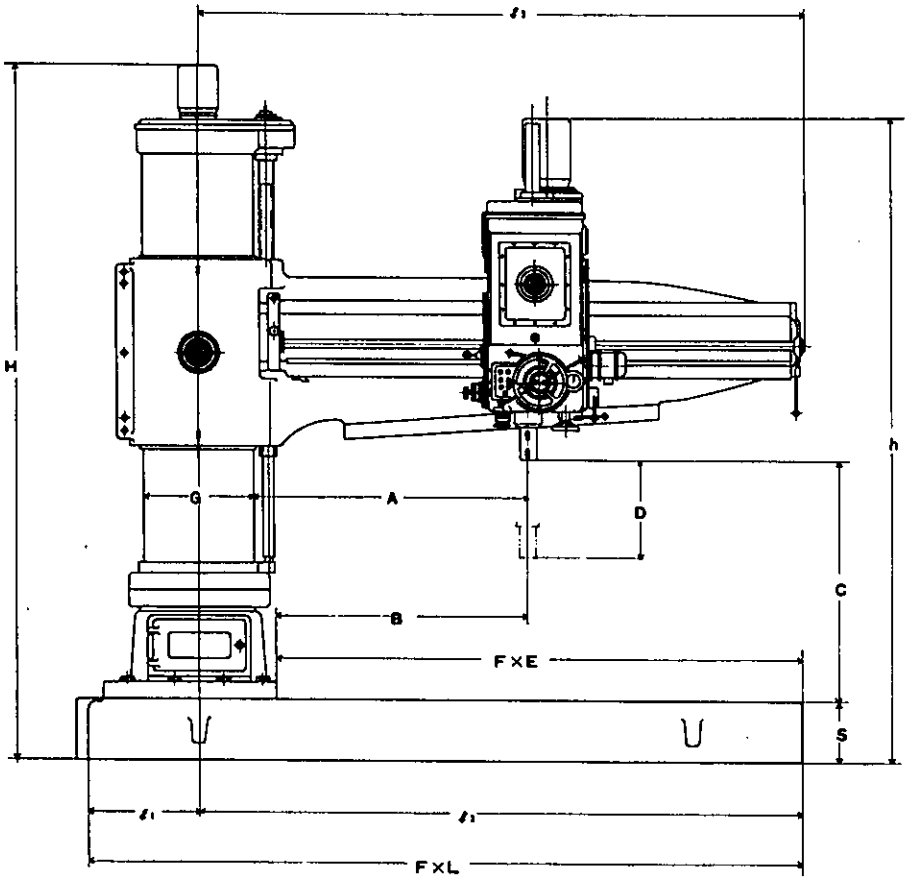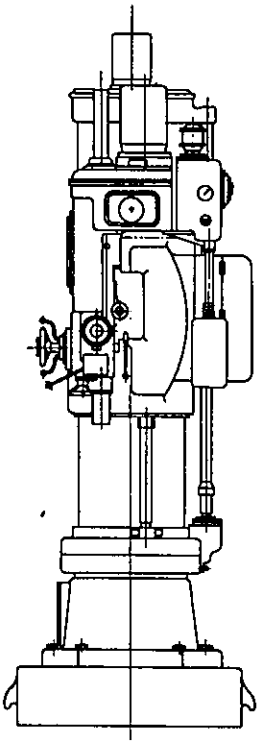
ℓ1
H
h
G
A
D
C
B
F×E
S
ℓ1
ℓ1
F×L