工事番号	製作台数	項	1台分組数
8L5201	1	1	1

記号	部署	年月日	変更内容	変更者	承認
△		98.12.16	レベルスイッチセンサー変更	印	

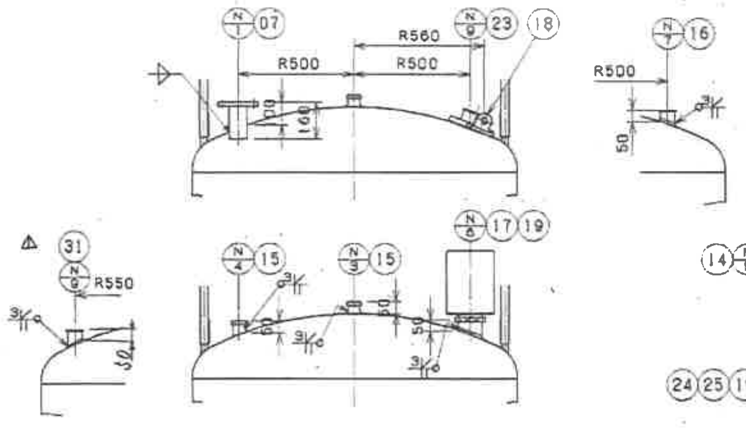

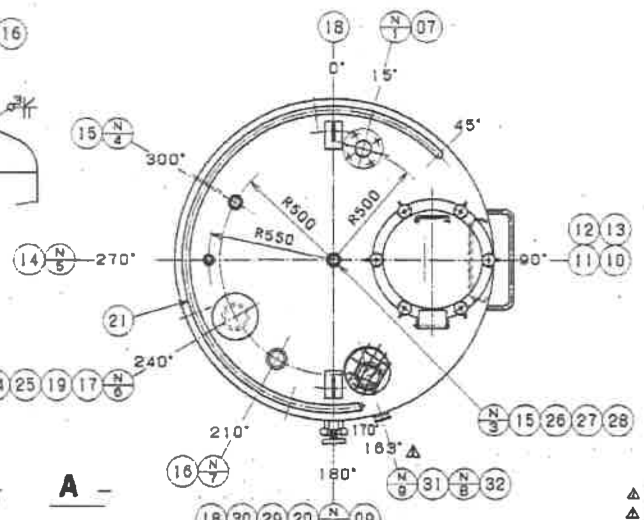

A –

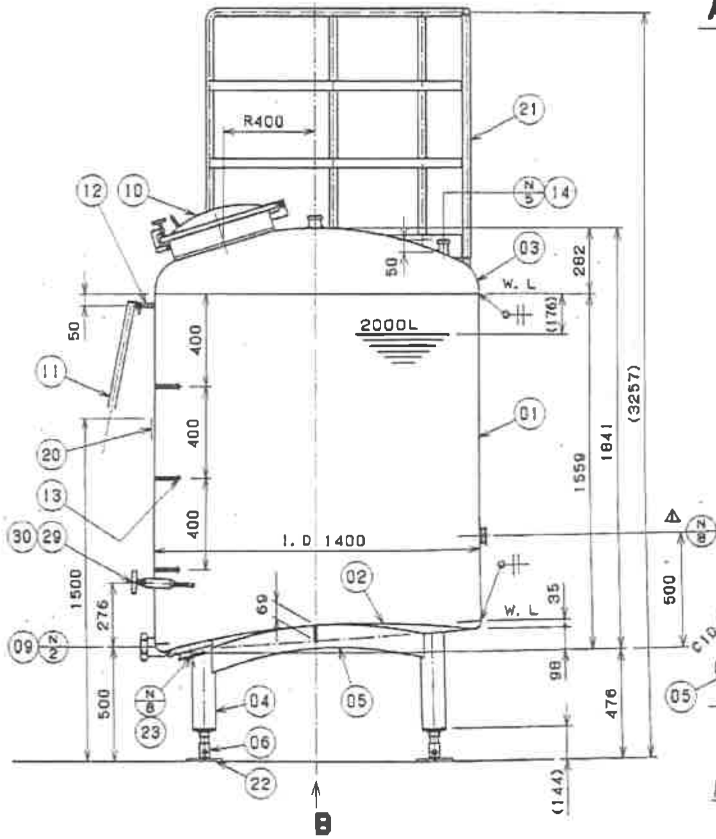

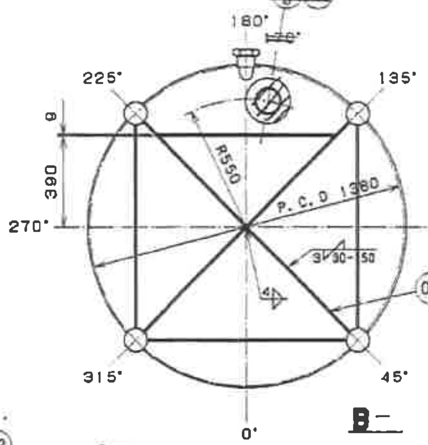

B –

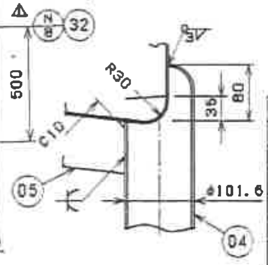

脚取付部詳細 (S=1:5)

1) 主仕様

標準仕	容 量：2000 L　製品重量：387.7 kg
	設計圧力：0.15 MPa G　温度：　℃、水圧試験0.23 MPa G
	適用法規：無し　内容積：2.55 m³
	保温材：無し
~~ジャケット~~	型 式：　面積：　容量　m³
	設計圧力：　MPa G　温度：　℃、水圧試験　MPa G
仕上げ	内面(溶接部)：バフ(　)・素地・(酸洗い) / ビードカット 有・(無)
	外面(胴・鏡・脚)：バフ(#320)・素地・酸洗い / ビードカット (有)・無
	外面(底)：バフ(2B)・(素地)・酸洗い / ビードカット 有・(無)
	SS部塗装：防錆塗装　マンセル他
内溶液(使用範囲)	名称：飲水　PH：　固形分：有・無
	温度：　℃、粘度：　C.P.　℃〜　C.P.　℃
撹拌装置	目 的：溶解・混合・乳化・分散・沈澱防止・伝熱・その他
	撹 拌：最高　L〜最低　L、時間　Hr　空転 有・無
	撹拌モーター　kw　V　Hz、回転数　R/m〜　R/m

2) 注記

1. ノズルオリエンテーション及び付属部品取付位置は平面図に準ずる。
2. 本体材料はミルシートを手配の事。

	員数	部番	品名			材質	重量	摘要
△	1	32	取付口 Sストレート型64H			SUS304	0.4	T2MB01341
△	1	31	サニタリーヘルールシート 64x3x100			SUS316	0.7	T41B00794
	1	30	温度計 バイメタル式 170L 0~100℃			SUS304	0.4	T51B00011
	1	29	取付口 温度計170L			SUS316	0.7	T2MB00341
	1	28	サニタリーパッキン 10F-L-50-E90			EPDM	-	64CA02000050
	1	27	サニタリーナット 50			SUS304	0.4	64BA11000050
	1	26	サニタリーメクラシート50			SUS304	0.4	64AM11000050
	1	25	サニタリーヘルールパッキン 10F-1-100-E90			EPDM	-	64CB02000100
	1	24	サニタリーヘルールクランプ 100			SUS304	0.5	64BB11000100
△	~~2~~	23	~~[illegible]~~			SUS304	0.4	~~T0-19114-1~~
	4	22	脚座 型式1 (A=155)			SUS304	1.6	T2KB00144
	1	21	手摺			SUS304	28.8	T2LB02601
	1	20	ネームプレート 126x90			SUS304	0.5	T2RB00661
	1	19	吸排気弁 100H			SUS304	7.2	AB-44669
	2	18	吊環			SUS304	1.8	T2LB00022
	1	17	サニタリーヘルールシート 100x3x100			SUS316	0.9	T41B00796
	1	16	サニタリーヘルールシート 76x3x100			SUS316	0.6	T41B00795
	2	15	サニタリーネジシート 50x3x100			SUS316	0.5	T41B00773
	1	14	サニタリーネジシート 25x3x100			SUS316	0.3	T41B00771
	3	13	取手 350xφ16			SUS304	1.0	T2LB00111
	1	12	取手 420xφ19			SUS304	1.4	T2LB00091
	1	11	引掛梯子 L=2050			SUS304	7.9	T2LB00015
	1	10	マンホール 450			SUS304	19.8	T2CB01921
	1	09	流出口 76N			SUS316	1.3	T2AB00591
		08	欠番					
	1	07	流入口 65Ax160L			SUS316	2.0	T2AB01146
	4	06	脚 脚座取付板付 45x90A			SUS304	3.4	T2KB00043
	1式	05	平鋼 100x9		6660	SUS304	47.5	
	4	04	鋼管 101.6x4		534	SUS304	5.2	
	1	03	10%皿形鏡板 I.D1400xt3	F=10		SUS304	51.2	
	1	02	逆R鏡板 I.D1400xt4			SUS304	52.8	
	1-1/2	01	鋼板 3x5'x10'			SUS304	154.7	101030408
	1	00	2000L形02ストレージタンク組立図			SUS304	434.1	

	ノズル No.	サイズ	名称
1	N-9	64H	フロートスイッチ取付口(上限)
1	N-8	64H	フロートスイッチ取付口(下限)
1	N-7	76H	P I A取付口
1	N-6	100H	給排気安全弁取付口
1	N-5	25M	給気口
1	N-4	50M	オーバーフロー、排気管
1	N-3	50M	予備口
1	N-2	76N	流出口
1	N-1	65A	流入口

4	3	2	1	部番	品名	材質	重量	摘要

3角法	年月日	H10.11.13		名	Item No. T1VRS-1CX-2KL
承認	検図	設計	製図	尺度	2000L形02ストレージタンク
			武岡	1/15	組立図
株式会社 イズミフードマシナリ				図番	T01C0805