NO. 0

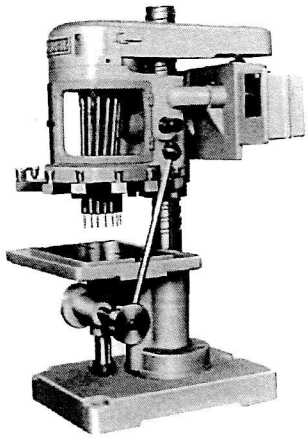

手動送り標準機

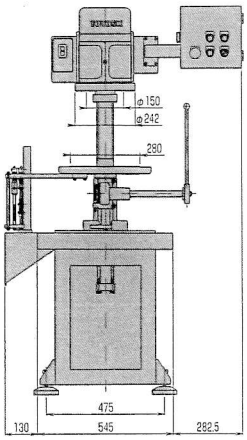

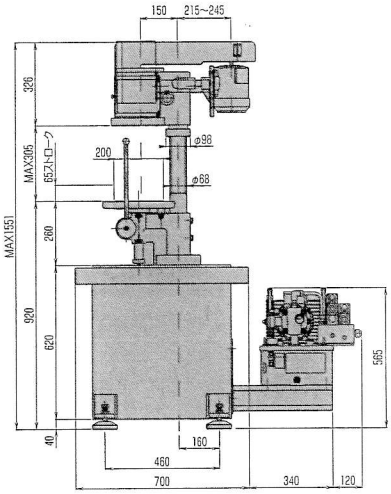

自動送り付外寸図

機種			No. 0 型									
型式			0−D		0−D高速		0−TD		0−TMS		0−RT	
			ドリル専用				ドリル・タップ兼用		タップ専用			
軸数			12(15)						11			
加工能力(参考)	条件		フルセット加工	最大加工径の本数	フルセット加工	最大加工径の本数	フルセット加工	最大加工径の本数	フルセット加工	最大加工径の本数	フルセット加工	最大加工径の本数
	ドリル	FC200	φ3×12	φ4×7	φ3×12	φ4×7	φ3×12	φ4×7				
		S45C	φ2×12	φ4×4	φ2×12	φ4×4	φ2×12	φ4×7				
		AC3A	φ3.4×12	φ4×9	φ3.4×12	φ4×9	φ3.4×12	φ4×9				
	タップ	FC200					M2×12	M4×6	M2×11	M4×6	M2×11	M4×6
		S45C					M1.7×12	M4×4	M2×11	M4×4	M1.7×11	M4×4
		AC3A					M2.3×12	M4×8	M2.3×11	M4×8	M2.3×11	M4×8

スピンドル													
スピンドル呼径		注1 5		6.5		8		10		12		14	
最小軸間距離	ジョイント球式	5		6.5		8		10		12		14	
	ユニバーサル式					9		11		13		14	
最大ドリル径・タップ径		1.6		2.3		2.8	M2.6	3.5	M3	4.2	M4	5.5	M5
注2ヘッド面より刃具先端長		110		125		130	107	135	105	145	105	150	110

注1 スピンドル呼径5は特殊仕様です。

注2 JIS標準ツールによる参考値です。

加工面積	φ135mm
テーブル面積	200×280mm
送り長さ	65mm(テーブル)　15mm(タップ用マスタースピンドル)
ヘッドテーブル間距離	MAX305mm
コラム面より配列可能範囲	MIN 48mm　MAX 183mm

主軸回転数 min^{-1} (r.p.m)							
	ドリル	50Hz	1600 2500 3500	4000 6000 8000	1600 2240 3150		
		60Hz	1900 3000 4200	4000 6000 8000	1900 2650 3750		
	タップ	50Hz			400 560 800	490 710 1080	850 1200 1700
		60Hz			480 670 960	600 860 1310	1000 1400 2000
主軸電動機			0.4kW　4p	0.75kW　4p	0.4kW　6p	0.4kW 6p インバーター制御	0.75kW 6p インバーター制御
重量(手動)			(手動送り標準機) 130kgf				
幅×奥行×高さ			(手動送り標準機) 400×600×900mm				

■機械改良にともない仕様など予告なく変更させていただくことがあります。