受注番号		顧客殿名	

型　式			PBD－7.5MNP5
			PBD－7.5MNP6
周　囲　温　度		℃	5～40
出口空気の露点温度		℃	圧力下15以下（周囲温度30℃時）
圧縮機本体	シリンダ径×行程×数	低圧側	90mm×85mm×2
		高圧側	72mm×85mm×1
	最高圧力	MPa	0.93
	回転速度	min^{-1}	950
	吐出し空気量　注1，2）	L／min	840
電動機	型　式		TFO－LKK
	電圧（50／60Hz）	V	三相 200／200・220
	出　力		7.5kW
	回転速度（50／60Hz）	min^{-1}	1450／1745・1755
	極　数		4
	定格電流（50／60Hz）	A	29.6／28.0・26.6
	始動電流（50／60Hz）	A	261／217・238
漏電遮断器容量		A	125（感度電流:30mA）

エアードライヤー	型　式		HD－55XF
	電源電圧（50／60Hz）注9）	V	単相200／200・220
	冷凍機公称出力	W	400
	消費電力（50／60Hz）	W	290／310・320
	定格電流（50／60Hz）	A	1.7／1.6・1.6
	オートドレントラップ		電磁弁式
	冷媒・冷媒量	g	R－134a・250
空気タンク	直　径	mm	290
	全　長	mm	515
	内蔵空気タンク容積	L	32
付属品	パッド		4
	ロト		1
	ホース継手(R1/4)		1
	ビニールチューブ	φ8×φ6×1000mm	1
総　質　量		kg	349
騒音値（正面1.5m）注3，4）		dB［A］	56
必要換気量　注5）		m^3／min	95

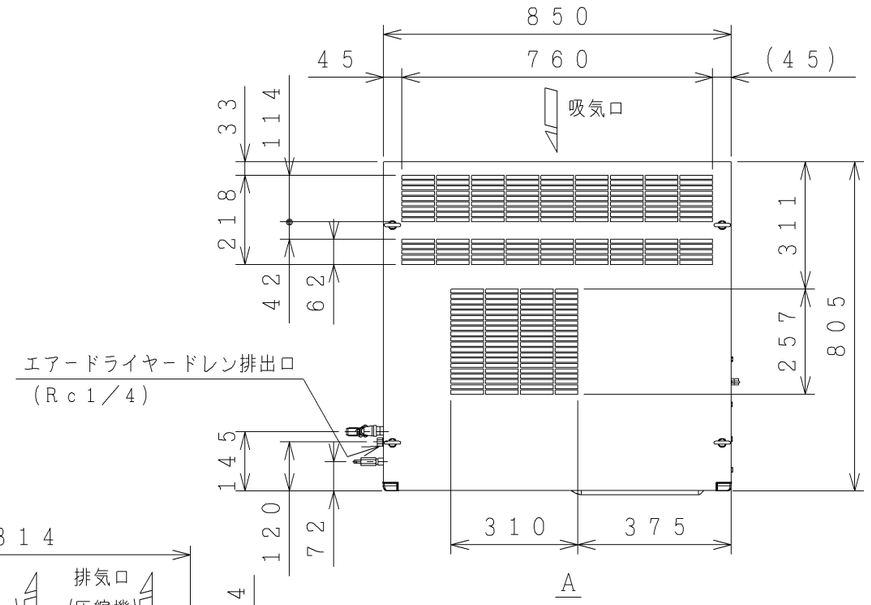

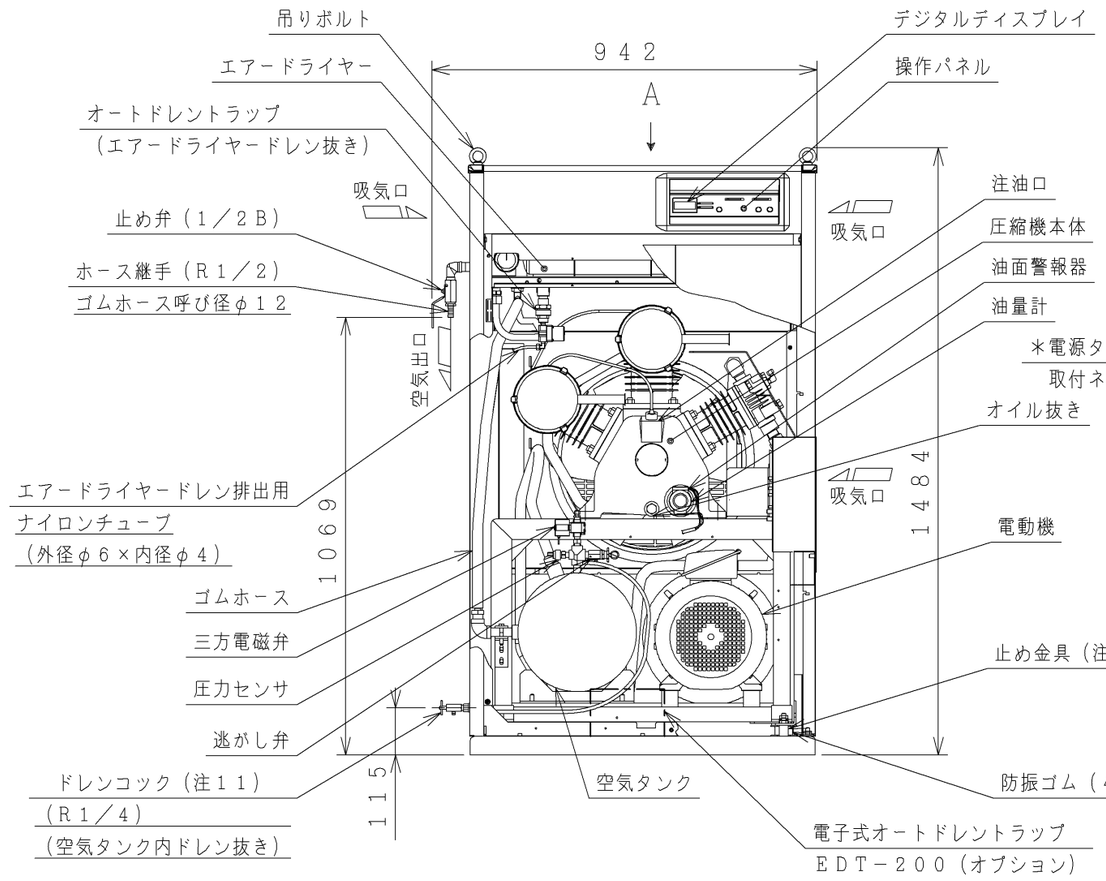

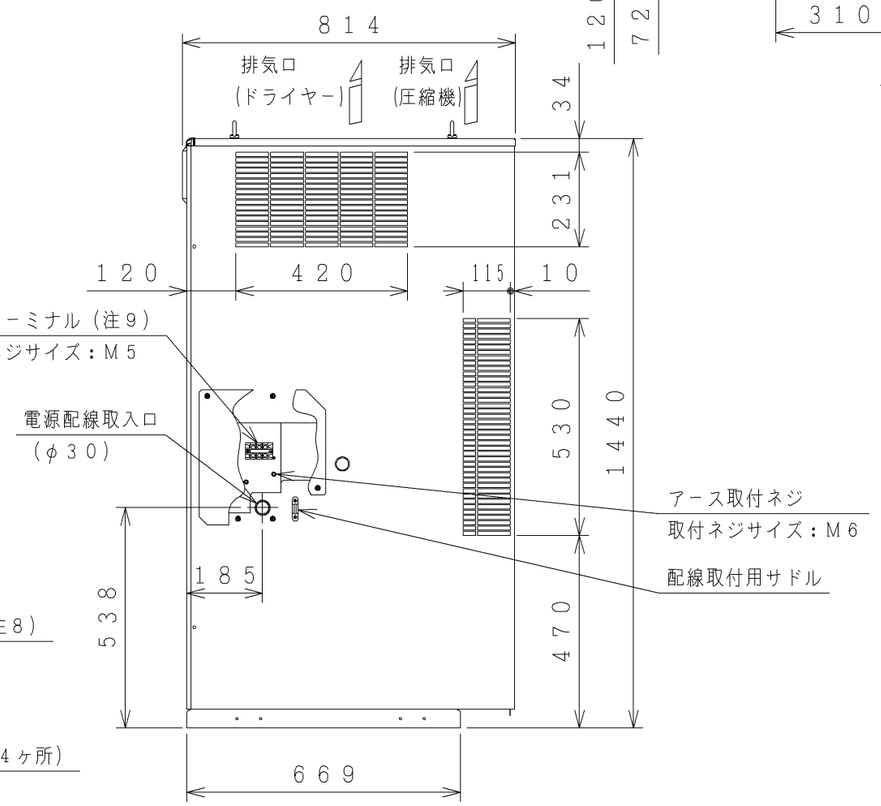

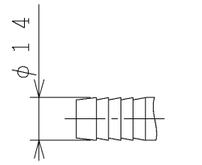

R1／2ホース継手
先端部詳細

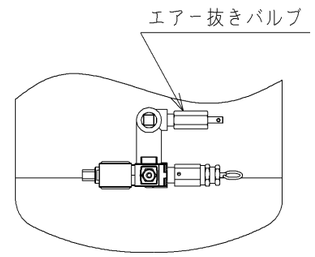

空気タンク上面

注1）吐出し空気量は,最高圧力時に吐出する空気量を吸込み状態(大気圧)に換算した値です。
2）吐出し空気量は、エアードライヤーのドレン凝縮により仕様表に対し約3～5％減少します。
3）騒音値は、無響音室にて正面1.5mで測定した値です。
4）エアードライヤー運転時の騒音値は仕様表より1～2dB［A］増加します。
5）運転中に室温が40℃を越える場合には上記必要換気容量以上の換気扇を設け40℃以下になるようにしてください。
6）外装色は、指定色が記載されている場合を除き標準色とします。
7）内外装塗装色のマンセルNo.は近似値を示します。
8）ご使用の前に止め金具（2ヶ所）を必ず取り外してください。
9）電源配線はターミナル（図示＊部）に接続してください。
（エアードライヤーには配線済みです）
10）給油の際には必ず日立ベビコン専用オイルをご使用ください。
11）電子式オートドレントラップ取付け時はドレンコック不付となります。

適用	区分	外装色マンセルNo.
	標準品	10Y　8／1
	指定色	

（内装色：9.1B4.9／1.4）

製図	田中	'19・12・6	尺度	株式会社 日立産機システム
			比例尺デナイ	
審査	奥田	'19・12・6		
承認	高橋	'19・12・6		
パッケージベビコン PBD－7.5MNP5 PBD－7.5MNP6				3K－9974～6