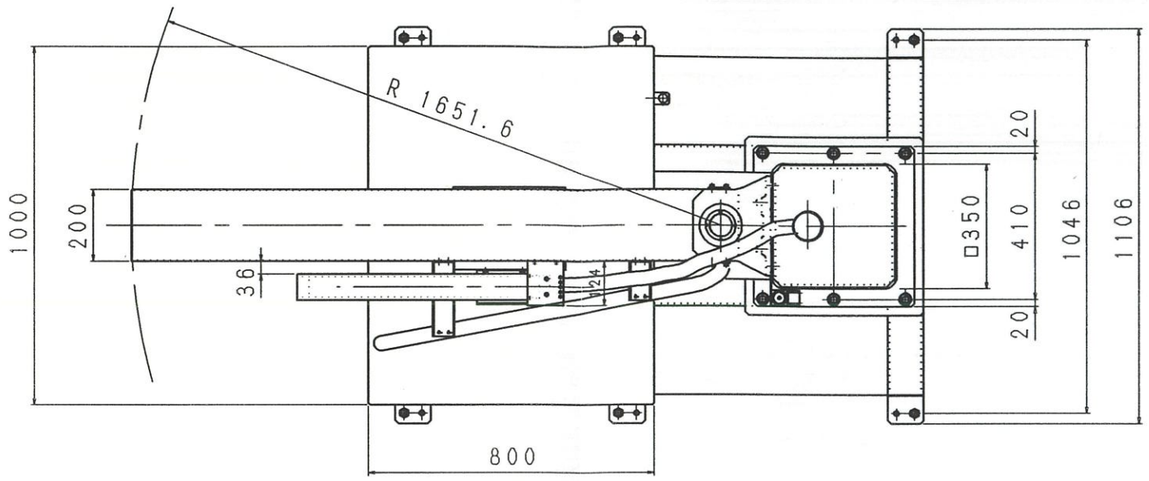

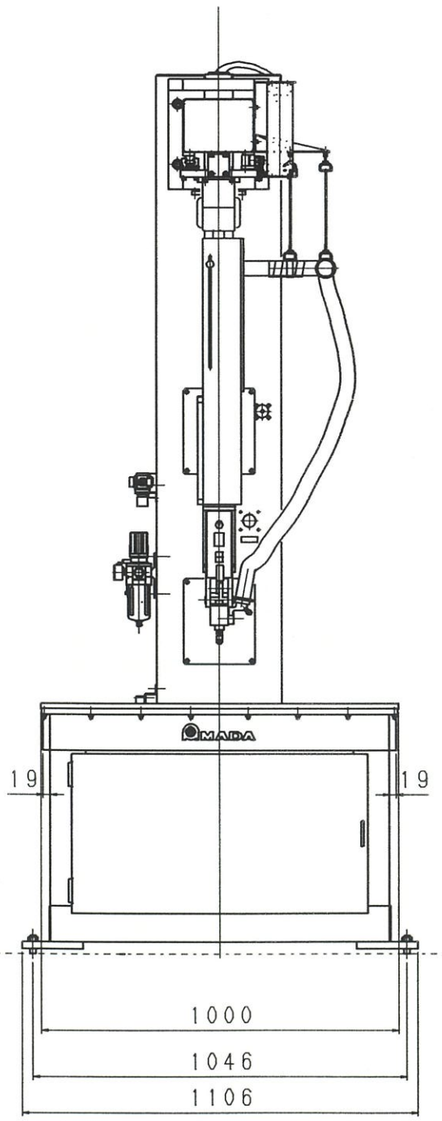

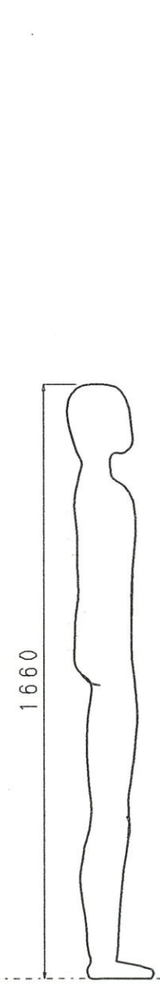

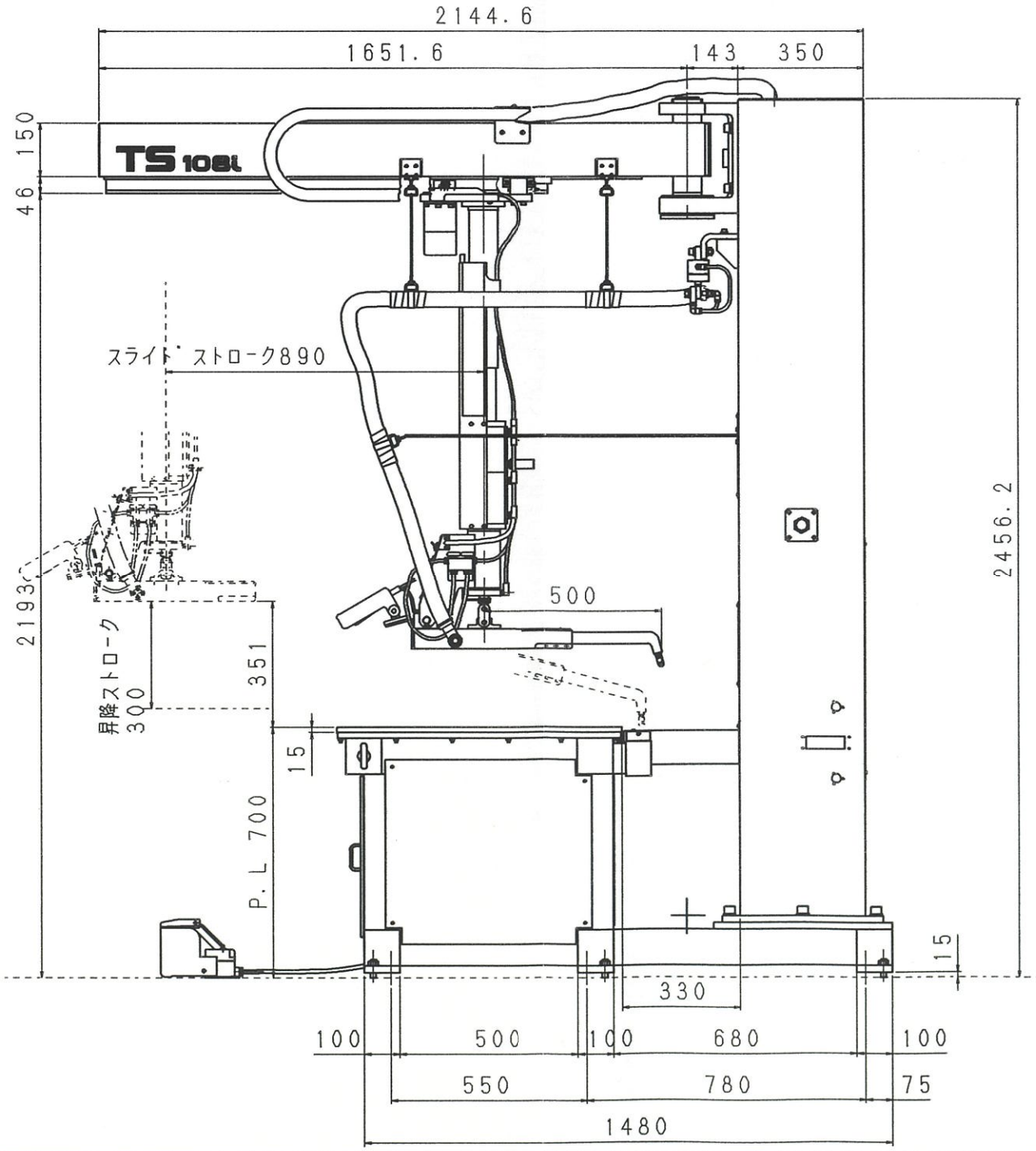

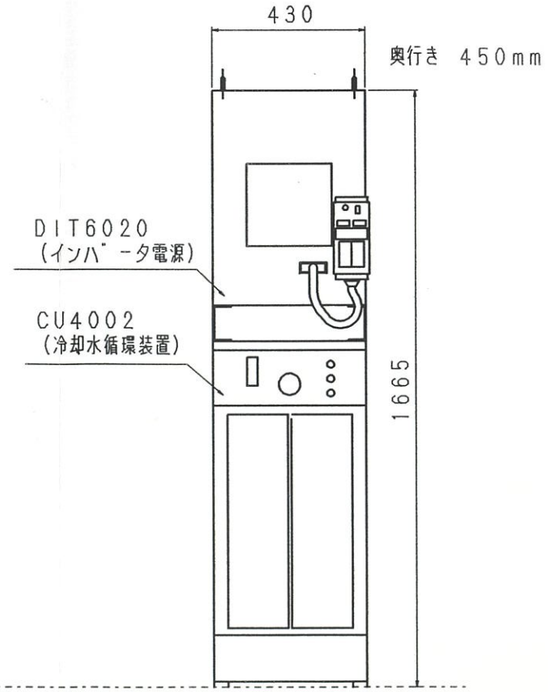

TS108i主仕様

項目	仕様
ガン種類	水平ガン
テーブルサイズ	1000X800(mm)
テーブル高さ	700mm
スライドストローク	890mm(手動)
昇降ストローク	300mm(電動)
昇降速度	3.0/3.6m/min(50/60Hz)
加圧	空圧シリンダ方式
最大加圧力	150kgf(オプションショートガン使用時250kgf)
加圧設定	手動減圧弁による設定
溶接ガン	水平タイプ500mm
電極チップ	キャップチップ φ16, R型
電極引上ストローク	166mm (エアハランサ)
溶接電源	インバータ式直流電源
最大短絡電流	15,000A
プログラム数	15プログラム
電源	3相200V, 100A(ID40STとの共用可)
空圧	5.5kgf/cm²
所要空気圧	1101/min
重量	(約 *, *00kg)
溶接能力(参考)	SPCC 2.3t 2枚重ね
オプション	ショートガン電極300mm(Hガン)
	銅テーブル T15X1000X800
	チップトレッサー
	打点カウンタ

T810811 CHO	マツダ	1	MATERIAL	NAME	TS108i 商用図 (1000X800)
MODEL	UNIT	QNT.	MATL SIZE / PRD. W		
APPROVED	CHECKED	DESIGNED	DRAWN	SCALE	1:6
98.08.20	98.08.20		98.08.20	DWG NO.	856501411
AMADA METRICS CO.,LTD.				TREATMENT	